RELEASED 24/Apr/2017 01:16:49 GMT

Komplettierung nur für einzeln auszuliefernde Kompressorstufen
Completion for individually delivered compressor stages only

Pos. *Item*	Benennung Deutsch *Description German* / Benennung Englisch *Description English* / Abmessung [mm] [2] *Dimension [mm]*	Anzahl *Quantity*	Artikel-Nr. *CCN*	Zeichnungs-Nr. [1] *Drawing-No.* / Modell-Nr. [1] *Pattern-No.*	Werkstoff [1, 2] *Material* / Gewicht/Stck. [kg] [2] *Weight/Pc. [kg]*
	[1] Aktuellen Änderungsstand beachten *Take note of current revision* — [2] Nur zur Referenz - aktuelle Daten gemäß Zeichnung/Katalog/Norm *For reference only - for current data see drawing/catalogue/standard*				
190	Typenschild Kompressorstufe CD *Name Plate Compressor Stage CD* 52x18x0.8	1	47581671002	47581671	Al 0.003
191	Halbrundkerbnagel ISO 8746 - 2x8 - A2-12H *Round head grooved pin* Ø3.7/2/x9.3	2	96748546	96748546	A2-12H 0.001

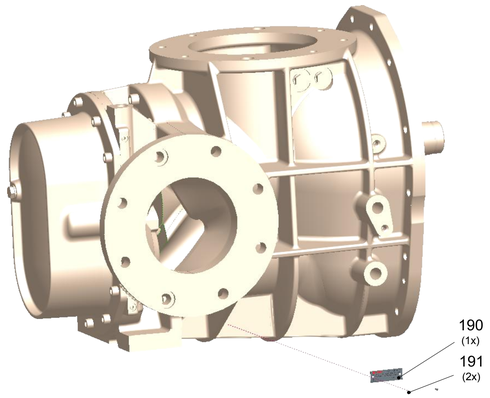

Montiert mit Klebe-/Dichtstoffen nach Stücklisten-Pos. 201
Mounted with adhesive agents acc. to bill of material item 201

RELEASED 24/Apr/2017 01:16:49 GMT

A-A

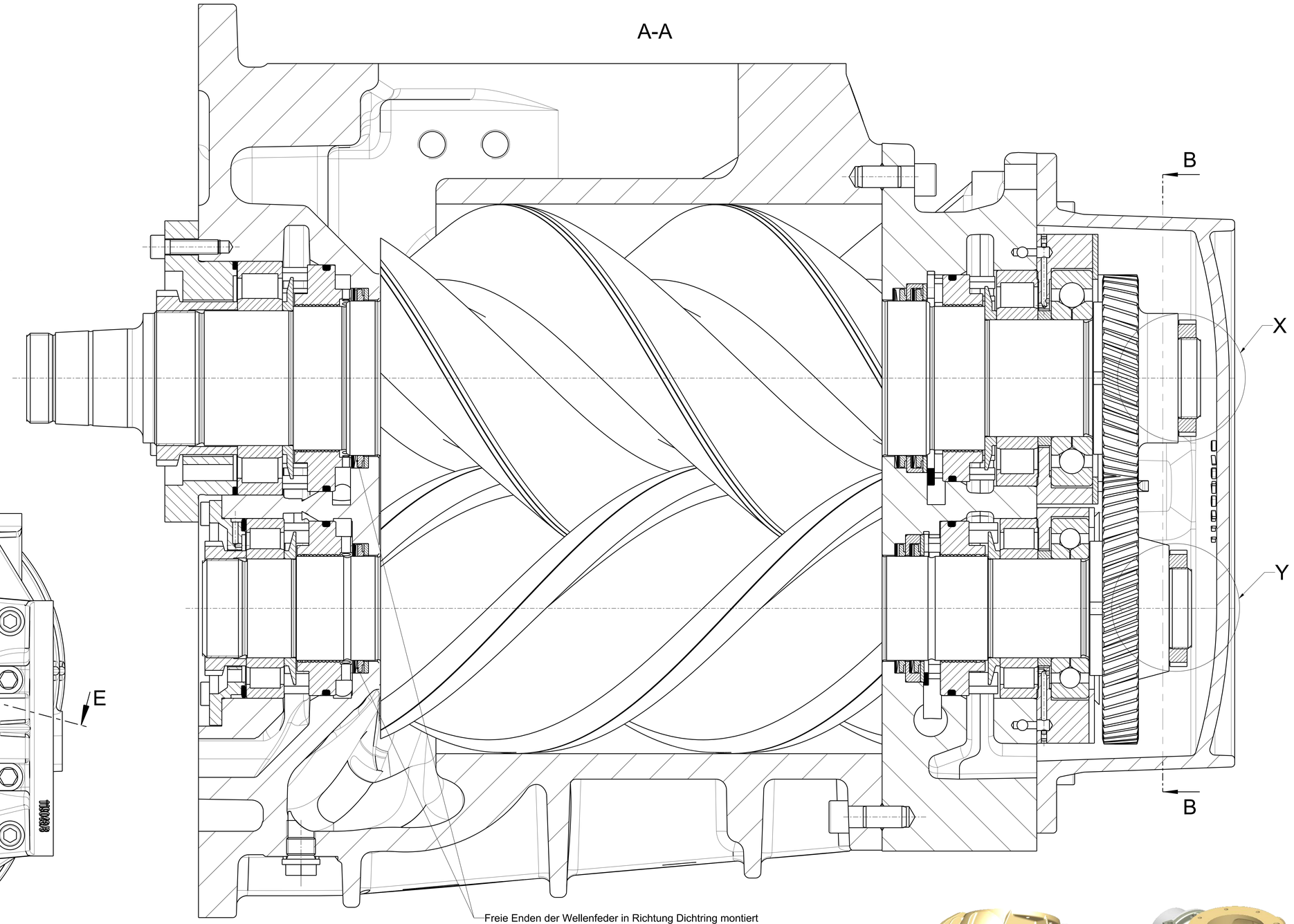

D-D

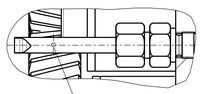

Bohrung ∅ 1.5 zum Zahneingriff hin
Bore ∅ 1.5 towards tooth mesh

B-B
0.600

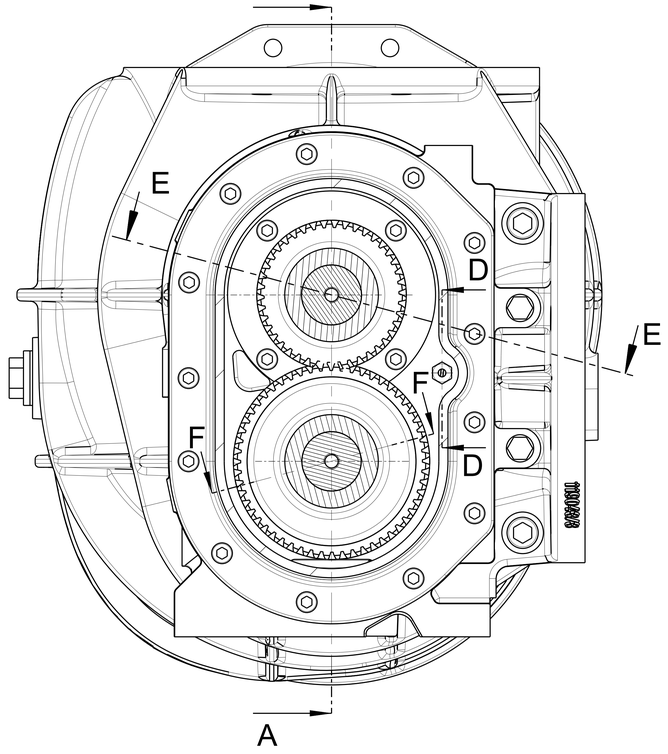

Freie Enden der Wellenfeder in Richtung Dichtring montiert
Free ends of wave spring facing seal ring

E-E
1.500

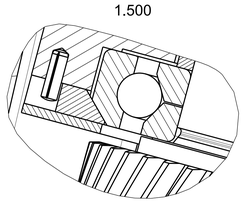

F-F
1.500

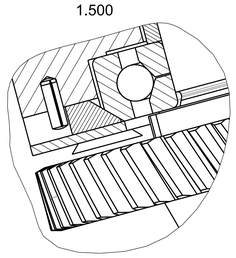

X

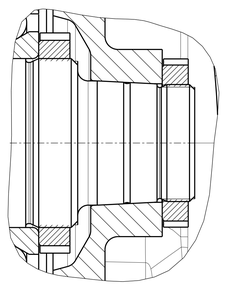

Y

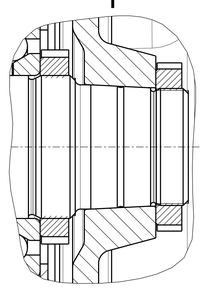

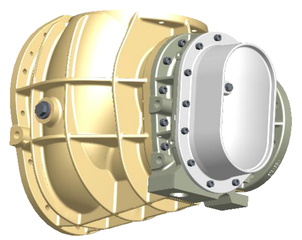

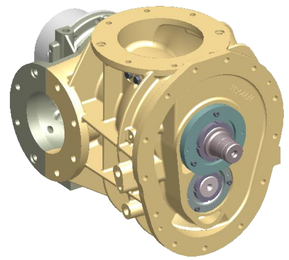

RELEASED 24/Apr/2017 01:16:49 GMT

Standardstückliste / *Standard BOM*

Pos. *Item*	Benennung Deutsch *Description German* / Benennung Englisch *Description English* / Abmessung [mm] [2] *Dimension [mm]*	Anzahl *Quantity*	Artikel-Nr. *CCN*	Zeichnungs-Nr. [1] *Drawing-No.* / Modell-Nr. [1] *Pattern-No.*	Werkstoff [1, 2] *Material* / Gewicht/Stck. [kg] [2] *Weight/Pc. [kg]*
	[1] Aktuellen Änderungsstand beachten *Take note of current revision* [2] Nur zur Referenz - aktuelle Daten gemäß Zeichnung/Katalog/Norm *For reference only - for current data see drawing/catalogue/standard*				
1	Rotorgehäuse CDA128 *Rotor housing* 508x450x380	1	s.Var.	400-0-049078 119044/4	s.Var. 125
2	Ausströmgehäuse CDA128 *Discharge housing* 394x326x142	1	s.Var.	401-0-004538 119043/3	s.Var. 37
3	Deckel DS CDA128 *Cover discharge side* 378x250x110	1	s.Var.	400-2-036203 119045/2	s.Var. s.Var.
4	Hauptrotor CDA128 *Male rotor* Ø193x653	1	s.var.	401-0-007706	s.Var. s.Var.
5	Nebenrotor CDA128 *Female rotor* Ø161x550	1	s.var.	401-0-007707	s.Var. s.Var.
6	Dichtring CD *Sealing ring* Ø86/99x3.8	3	37601640GHH	47542494	s.401-6-006784 0.047
7	Dichtring CD *Sealing ring* Ø58/71x3.5	3	37601641GHH	47542494	s.401-6-006784 0.029
8	Winkelring HRDS CDA128 *Angular ring MRDS* Ø105/ 87 x 9.1	1	37601642GHH	400-4-049144	s.401-6-006784 0.090
9	Winkelring NRDS CDA128 *Angular ring FRDS* Ø 82/ 59 x 8.3	1	37601643GHH	400-4-049145	s.401-6-006784 0.100
13	Distanzscheibe HRSS CDA128 *Spacer shim MRSS* Ø100/87x2.5	1	37601644GHH	400-4-049140	s.401-6-006784 0.037
14	Distanzscheibe HRDS CDA128 *Spacer shim MRDS* Ø105/87x2.2	1	37601645GHH	400-4-049141	s.401-6-006784 0.047
15	Distanzscheibe NRSS CDA128 *Spacer shim FRSS* Ø72/59x2.5	1	37601646GHH	400-4-049142	s.401-6-006784 0.026
16	Distanzscheibe NRDS CDA128 *Spacer shim FRDS* Ø82/59x2	1	37601647GHH	400-4-049143	s.401-6-006784 0.040
20	Wellenfeder *Spirawave* ~ Ø98.5/87.5x7.5	3	22720957	24205809	17-7PH (C7CrNiAl17-7) 0.002
21	Wellenfeder *Spirawave* Ø58/72x6.89	3	22720965	24205809	17-7PH (C7CrNiAl17-7) 0.001
22	Sicherungsring DIN 472 - 115x4 *Retaining ring* Ø122x4	1	96710918	96710918	Federstahl/Spring steel 0.075
23	Sicherungsring DIN 472 - 82x2.5 *Retaining ring* Ø87.5x2.5	1	96754510	96754510	Federstahl/Spring steel 0.025
26	Öldichtring HRSS rechtsgängig CDA128 *Oil retaining ring MRSS right threaded* Ø126/80x38.4	1	37601648GHH	400-3-049146	s.401-6-006790 1.19
27	Öldichtring HRDS linksgängig CDA128 *Oil retaining ring MRDS left threaded* Ø115/80x33.6	1	83900491GHH	401-3-001003	s.401-6-006790 0.808
28	Öldichtring NRSS linksgängig CDA128 *Oil retaining ring FRSS left threaded* Ø97/58x38.1	1	37601650GHH	400-3-049148	s.401-6-006790 0.808
29	Öldichtring NRDS rechtsgängig CDA128 *Oil retaining ring FRDS right threaded* Ø97/58x38.5	1	37601651GHH	400-3-049149	s.401-6-006790 0.777
31	Spritzring HRSS CDA128 *Splash ring MRSS* Ø112/75x6	1	61781000GHH	400-4-029931	s.401-6-006443 0.154
32	Spritzring HRDS CDA128 *Splash ring MRDS* Ø102/65x6.5	1	61782000GHH	400-4-029932	s.401-6-006443 0.148
33	Spritzring NR CDA128 *Splash ring FR* Ø55/85x6.6	2	24627549	24627416	s.401-6-006443 0.094
37	Zylinderrollenlager *Cylindrical roller bearing* Ø130/75x25 (NU215E)	1	22507636	22477970	St/Ms 1.25
38	Zylinderrollenlager *Cylindrical roller bearing* Ø120/65x23 (NU213E)	1	22507602	22477970	St/Ms 1.05
39	Zylinderrollenlager *Cylindrical roller bearing* Ø100/55x21 (NU211)	2	22507586	22477970	St/Ms 0.740
41	Vierpunktlager *Four-point contact ball bearing* Ø120/65x23 (QJ213)	1	22507859	22479125	St/Ms 1.20
42	Vierpunktlager *Four-point contact ball bearing* Ø100/55x21 (QJ211)	1	22507826	22479125	St/Ms 0.740
43	Sicherungselement CD *Locking element* 15.5x9x6	2	22702161	22702161	s.401-6-006443 0.005
45	Lagerdeckel HR CDA128 *Bearing cover MR* Ø175/87x40	1	61784000GHH	400-2-029934	s.401-6-006781 3.27
46	Lagerdeckel NR CDA128 *Bearing cover FR* Ø130/65x20	1	61785000GHH	400-3-029935	s.401-6-006781 0.608
47	Lagertopf HR CDA128 *Bearing housing MR* Ø160/77x31	1	23465180	401-2-005078 200068	s.401-6-006781/St 1.95
48	Lagertopf NR CDA128 *Bearing housing FR* Ø150/66x29	1	23465198	401-2-005079 (200069)	s.401-6-006781 1.8
49	Distanzring HR CDA128 *Spacer ring MR* Ø 75/ 65x 8.4	1	23465156	400-4-029938	s.401-6-006443 0.073
50	Distanzring CDA128/CDB90 *Spacer ring* Ø 64/ 55x 8.4	1	23465164	400-4-029939	s.401-6-006443 0.055
51	Spannscheibe HR CDA128 *Tension disk MR* Ø160/110x3	1	61790000GHH	400-4-029940	s.401-6-006782 0.228

Standardstückliste / *Standard BOM*

Pos. *Item*	Benennung Deutsch *Description German* / Benennung Englisch *Description English* / Abmessung [mm] [2] *Dimension [mm]*	Anzahl *Quantity*	Artikel-Nr. *CCN*	Zeichnungs-Nr. [1] *Drawing-No.* / Modell-Nr. [1] *Pattern-No.*	Werkstoff [1, 2] *Material* / Gewicht/Stck. [kg] [2] *Weight/Pc. [kg]*
	[1] Aktuellen Änderungsstand beachten *Take note of current revision* [2] Nur zur Referenz - aktuelle Daten gemäß Zeichnung/Katalog/Norm *For reference only - for current data see drawing/catalogue/standard*				
52	Spannscheibe NR CDA128 *Tension disk FR* Ø150/90x3	1	61791000GHH	400-4-029941	s.401-6-006782 0.221
54	Wellenmutter HRSS CDA128 *Lock nut MRSS* Ø98/M75x2-5H/x45 (W)	1	82762000GHH	24294589	s.22518013 0.700
55	Wellenmutter NRSS CDA128 *Lock nut FRSS* Ø75/M55x2-5H/x23	1	24296238	24294589	s.22518013 0.200
56	Nutmutter *Locknut* Ø 85/ M65x2-5H/x12	1	22568521	22568463	s.22518013 0.203
57	Nutmutter *Locknut* Ø 75/ M55x2-5H/x11	1	39239694	22568463	s.22518013 0.158
60	Gleichlaufrad CDA128 *Synchronizing wheel* Ø151.061/45.6x37	1	24054132	401-3-003177	s. 22972129 1.85
61	Gleichlaufritzel CDA128 *Synchronizing pinion* Ø115.014/45.6x42	1	24054256	401-3-003178	s. 22972129 1.11
63	Nutmutter *Locknut* Ø 65/ M45x1.5-5H/x10	2	54508676	22568463	s.22518013 0.119
65	O-Ring SAE AS 568 *O-ring* 120.24x3.53	1	95059168	95059168	FKM70 0.007
66	O-Ring SAE AS 568 *O-ring* 85.32x3.53	1	95022349	95022349	FKM70 0.004
67	O-Ring SAE AS 568 *O-ring* 117.07x3.53 (W)	1	95060125GHH	95060125	FKM70 0.007
68	O-Ring SAE AS 568 *O-ring* 107.54x3.53	1	95023073	95023073	FKM70 0.006
69	O-Ring SAE AS 568 *O-ring* 88.49x3.53	2	95026290	95026290	FKM70 0.005
70	Zylinderschraube ISO 4762 - M16x40 - 8.8 *Hexagon socket head cap screw* Ø24x56	2	96740675	96740675	St 0.100
72	Verschraubung DIN 2353 - CL 6 - St *Male connector* SW14 / M10x1	1	23020860	22579429	St 0.025
73	Ölbrause *Oil shower* 6x1x49	1	83903923GHH	401-4-006706	s.401-6-006725 0.006
75	Zylinderstift ISO 8733 - 12x24 - St *Parallel pin with internal thread* Ø12x24	2	96747118	96747118	St 0.010
76	Zylinderschraube ISO 4762 - M12x30 - 8.8 *Hexagon socket head cap screw* Ø18x42	8	96708276	96708276	St 0.039
77	Zylinderschraube ISO 4762 - M10x25 - 8.8 *Hexagon socket head cap screw* Ø16x35	13	96708144	96708144	St 0.025
78	Verschlussschraube DIN 906 - M8x1 - St *Hexagon socket pipe plug* M8/s4/x8	2	96748843	96748843	St 0.002
79	Zylinderschraube ISO 4762 - M8x30 - 8.8 *Hexagon socket head cap screw* Ø13x38	3	96702469	96702469	St 0.017
80	Zylinderschraube DIN 7984 - M8x16 - 8.8 *Hexagon socket head cap screw* Ø13x21	3	96759014	96759014	St 0.011
81	Zylinderschraube ISO 4762 - M10x50 - 8.8 *Hexagon socket head cap screw* Ø16x60	4	96715560	96715560	St 0.039
82	Senkschraube ISO 10642 - M10x50 - 8.8 *Hexagon socket countersunk head screw* Ø19x50	4	96707724	96707724	St 0.120
83	Sechskantmutter ISO 4032 - M12 - 8 *Hexagon nut* M12	2	96700950	96700950	St 0.010
84	Stiftschraube DIN 939 - M12x30 - 8.8 *Stud* Ø12x40	2	96709696	96709696	St 0.032
86	Verschlussschraube DIN 910 - M36x1.5 - St *Hexagon head screw plug* Ø42/s27/M36x1.5/x32	1	96756127	96756127	St 0.220
87	Dichtring DIN 7603 - A36x42 - St *Sealing ring* Ø36.3x41.9x2	1	96754080	96754080	St 0.005
88	Verschlussschraube DIN 910 - M16x1.5 - St *Hexagon head screw plug* Ø21/s17/M16x1.5/x21	6	96748363	96748363	St 0.035
89	Dichtring DIN 7603 - A16x20 - St *Sealing ring* Ø16.2x19.9x1.5	6	96748397	96748397	St 0.001

Technische Varianten Rotorgehäuse Pos. 1
Technical Variants Rotor Housing Item 1

	Benennung Deutsch *Description German* / Benennung Englisch *Description English* / Abmessung [mm] [2] *Dimension [mm]*	Artikel-Nr. *CCN*	Werkstoff [1, 2] *Material* / Gewicht/Stck. [kg] [2] *Weight/Pc. [kg]*
	[1] Aktuellen Änderungsstand beachten *Take note of current revision* [2] Nur zur Referenz - aktuelle Daten gemäß Zeichnung/Katalog/Norm *For reference only - for current data see drawing/catalogue/standard*		
1	Rotorgehäuse CDA128 *Rotor housing* 508x450x380	23384571	s.401-6-006688 125
2	Rotorgehäuse CDA128 |H77| *Rotor housing* 508x450x380	23384589	s.401-6-006688 125
3	Rotorgehäuse CDA128 |GJS| *Rotor housing* 508x450x380	tbd	s.22859565 125

Technische Varianten Deckel DS Pos. 3
Technical Variants Cover Discharge Side Item 3

	Benennung Deutsch *Description German* / Benennung Englisch *Description English* / Abmessung [mm] [2] *Dimension [mm]*	Artikel-Nr. *CCN*	Werkstoff [1, 2] *Material* / Gewicht/Stck. [kg] [2] *Weight/Pc. [kg]*
	[1] Aktuellen Änderungsstand beachten *Take note of current revision* [2] Nur zur Referenz - aktuelle Daten gemäß Zeichnung/Katalog/Norm *For reference only - for current data see drawing/catalogue/standard*		
1	Deckel DS CDA128 *Cover discharge side* 378x250x110	62960000GHH	s.401-6-006688 9.1
2	Deckel DS CDA128 |GJS| *Cover discharge side* 378x250x110	tbd	s.22859565 9.0

Technische Varianten Nebenrotor Pos. 5
Technical Variants Female Rotor Item 5

	Benennung Deutsch *Description German* / Benennung Englisch *Description English* / Abmessung [mm] [2] *Dimension [mm]*	Artikel-Nr. *CCN*	Werkstoff [1, 2] *Material* / Gewicht/Stck. [kg] [2] *Weight/Pc. [kg]*
	[1] Aktuellen Änderungsstand beachten *Take note of current revision* [2] Nur zur Referenz - aktuelle Daten gemäß Zeichnung/Katalog/Norm *For reference only - for current data see drawing/catalogue/standard*		
1	Nebenrotor CDA128 |RC| *Female rotor* Ø161x550	23346752	s.401-6-006792 23.3
2	Nebenrotor CDA128 |RC77| *Female rotor* Ø161x550	23346760	s.401-6-006792 23.3
3	Nebenrotor CDA128 |RCX| *Female rotor* Ø161x550	23346778	s.401-6-007333 22.9
4	Nebenrotor CDA128 |RCX77| *Female rotor* Ø161x550	23346786	s.401-6-007333 22.9
5	Nebenrotor CDA128 |RO| *Female rotor* Ø161x550	23346794	s.401-6-006792 23.3
6	Nebenrotor CDA128 |RO77| *Female rotor* Ø161x550	23346802	s.401-6-006792 23.3
7	Nebenrotor CDA128 |ROX| *Female rotor* Ø161x550	23346810	s.401-6-007333 22.9
8	Nebenrotor CDA128 |ROX77| *Female rotor* Ø161x550	23346828	s.401-6-007333 22.9

Technische Varianten Ausströmgehäuse Pos. 2
Technical Variants Discharge Housing Item 2

	Benennung Deutsch *Description German* / Benennung Englisch *Description English* / Abmessung [mm] [2] *Dimension [mm]*	Artikel-Nr. *CCN*	Werkstoff [1, 2] *Material* / Gewicht/Stck. [kg] [2] *Weight/Pc. [kg]*
	[1] Aktuellen Änderungsstand beachten *Take note of current revision* [2] Nur zur Referenz - aktuelle Daten gemäß Zeichnung/Katalog/Norm *For reference only - for current data see drawing/catalogue/standard*		
1	Ausströmgehäuse CDA128 *Discharge housing* 394x326x142	23384597	s.401-6-006688 37
2	Ausströmgehäuse CDA128 |H77| *Discharge housing* 394x326x142	23384605	s.401-6-006688 37
3	Ausströmgehäuse CDA128 |GJS| *Discharge housing* 394x326x142	tbd	s.22859565 37

Technische Varianten Hauptrotor Pos. 4
Technical Variants Male Rotor Item 4

	Benennung Deutsch *Description German* / Benennung Englisch *Description English* / Abmessung [mm] [2] *Dimension [mm]*	Artikel-Nr. *CCN*	Werkstoff [1, 2] *Material* / Gewicht/Stck. [kg] [2] *Weight/Pc. [kg]*
	[1] Aktuellen Änderungsstand beachten *Take note of current revision* [2] Nur zur Referenz - aktuelle Daten gemäß Zeichnung/Katalog/Norm *For reference only - for current data see drawing/catalogue/standard*		
1	Hauptrotor CDA128 |RC| *Male rotor* Ø193x653	23346679	s.401-6-006792 49.7
2	Hauptrotor CDA128 |RC77| *Male rotor* Ø193x653	23346687	s.401-6-006792 49.7
3	Hauptrotor CDA128 |RCX| *Male rotor* Ø193x653	23346695	s.401-6-007333 48.7
4	Hauptrotor CDA128 |RCX77| *Male rotor* Ø193x653	23346703	s.401-6-007333 48.7
5	Hauptrotor CDA128 |RO| *Male rotor* Ø193x653	23346711	s.401-6-006792 49.7
6	Hauptrotor CDA128 |RO77| *Male rotor* Ø193x653	23346729	s.401-6-006792 49.7
7	Hauptrotor CDA128 |ROX| *Male rotor* Ø193x653	23346737	s.401-6-007333 48.7
8	Hauptrotor CDA128 |ROX77| *Male rotor* Ø193x653	23346745	s.401-6-007333 48.7

Spezifikationen und Dokumentationen / *Specifications and Documentations*

Pos. *Item*	Benennung Deutsch *Description German* / Benennung Englisch *Description English* / Abmessung [mm] [2] *Dimension [mm]*	Anzahl *Quantity*	Artikel-Nr. *CCN*	Zeichnungs-Nr. [1] *Drawing-No.* / Modell-Nr. [1] *Pattern-No.*
	[1] Aktuellen Änderungsstand beachten *Take note of current revision* [2] Nur zur Referenz - aktuelle Daten gemäß Zeichnung/Katalog/Norm *For reference only - for current data see drawing/catalogue/standard*			
200	Montage und Behandlung Kompressorstufe CD *Mounting and treatment compressor stage*		23004500	401-6-002975
201	Klebe/ Dichtstoff-Verwendung CD *Adhesive/sealing agent application*		22505093	22505093
202	Anziehdrehmomente Kompressorstufe CD *Tightening torques compressor stage*		22504815	22504815
203	Einstellvorgaben Kompressorstufe CD *Setting data Compressor stage*		22614572	22614572
206	Anziehdrehmomente Verschlussschrauben DIN 906 *Tightening torques Hexagon socket pipe plugs DIN 906*		24757239	24757239
210	Einbauzeichnung Kompressorstufe CDA128 *Installation drawing Compressor stage*		400-1-035586	400-1-035586
211	Abpressvorgaben CD *Pressure testing data*		23696842	401-6-003625
212	Erprobungsvorgaben Kompressorstufe/Block CD *Test specifications Compressor stage/Block*		23442775	23442775
213	Lackierung (Vorgaben) CD / SILU *Painting (options)*		22509855	22509855